LAUFEN

REF: H8661104000001

MEDA

Závěsné WC COMBI PACK, Silent flush, rimless, hluboké splachování. Obsahuje závěsné WC rimless, sedátko s poklopem se zpomalovacím systémem a sadu zvukově izolačních podložek mezi WC a stěnu.

BARVA A POVRCHOVÁ ÚPRAVA

400 Bílá LCC (LAUFEN Clean Coat)

PROVEDENÍ

000 - standardní provedení

Cena (Včetně DPH)

18 055,62 Kč

Hmotnost netto (kg) : 22

Oplachový kruh : Rimless Silent Flush

Splachovací systém : Hluboké splachování

Systém SoftClose®

Včetně sedátka a poklopu

Způsob montáže : Závěsný

TECHNICKÉ VÝKRESY

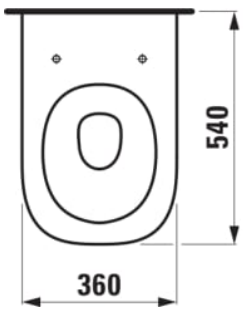

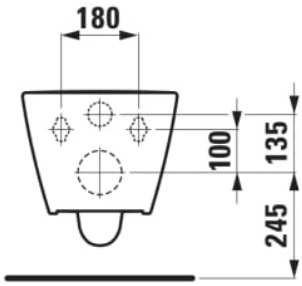

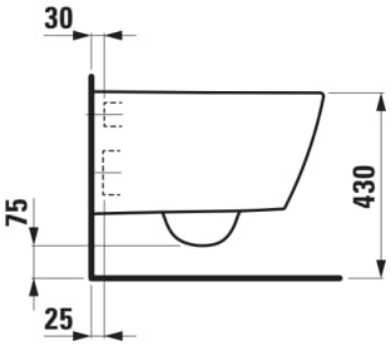

© Copyright 2026, LAUFEN Bathrooms AG | https://www.laufen.cz/vyrobky/zavesne-wc-combi-pack-silent-flush-rimless-hluboke-splachovani-obsahuje-zavesne-wc-rimless-sedatko-s-poklopem-se-zpomalovacim-systemem-a-sadu-zvukove-izolacnich-podlozek-wc-a-stenu-H866110...0001?sku=H8661104000001

VÝROBEK OBSAHUJE

Závěsné WC, 'Silent flush', rimless, hluboké splachování

H820110...0001

Sedátko s poklopem, odnímatelné, zpomalovací sklápěcí systém

H891113...0001

KOMPATIBILNÍ S

Držák na ručník Reling 450 mm

H381120...0001

© Copyright 2026, LAUFEN Bathrooms AG | https://www.laufen.cz/vyrobky/zavesne-wc-combi-pack-silent-flush-rimless-hluboke-splachovani-obsahuje-zavesne-wc-rimless-sedatko-s-poklopem-se-zpomalovacim-systemem-a-sadu-zvukove-izolacnich-podlozek-wc-a-stenu-H866110...0001?sku=H8661104000001

© Copyright 2026, LAUFEN Bathrooms AG | https://www.laufen.cz/vyrobky/zavesne-wc-combi-pack-silent-flush-rimless-hluboke-splachovani-obsahuje-zavesne-wc-rimless-sedatko-s-poklopem-se-zpomalovacim-systemem-a-sadu-zvukove-izolacnich-podlozek-wc-a-stenu-H866110...0001?sku=H8661104000001

© Copyright 2026, LAUFEN Bathrooms AG | https://www.laufen.cz/vyrobky/zavesne-wc-combi-pack-silent-flush-rimless-hluboke-splachovani-obsahuje-zavesne-wc-rimless-sedatko-s-poklopem-se-zpomalovacim-systemem-a-sadu-zvukove-izolacnich-podlozek-wc-a-stenu-H866110...0001?sku=H8661104000001

MEDA

Všestranné a nadčasové: MEDA je povědomá od prvního okamžiku a hodí se do každého prostředí, od pronajatých bytů po hotelová apartmá. Kolekce odráží osvědčené přednosti švýcarského designu: jasné formy zredukované na to nejpodstatnější, klidná elegance, funkčnost a flexibilita vhodná pro každodenní použití.

© Copyright 2026, LAUFEN Bathrooms AG | https://www.laufen.cz/vyrobky/zavesne-wc-combi-pack-silent-flush-rimless-hluboke-splachovani-obsahuje-zavesne-wc-rimless-sedatko-s-poklopem-se-zpomalovacim-systemem-a-sadu-zvukove-izolacnich-podlozek-wc-a-stenu-H866110...0001?sku=H8661104000001